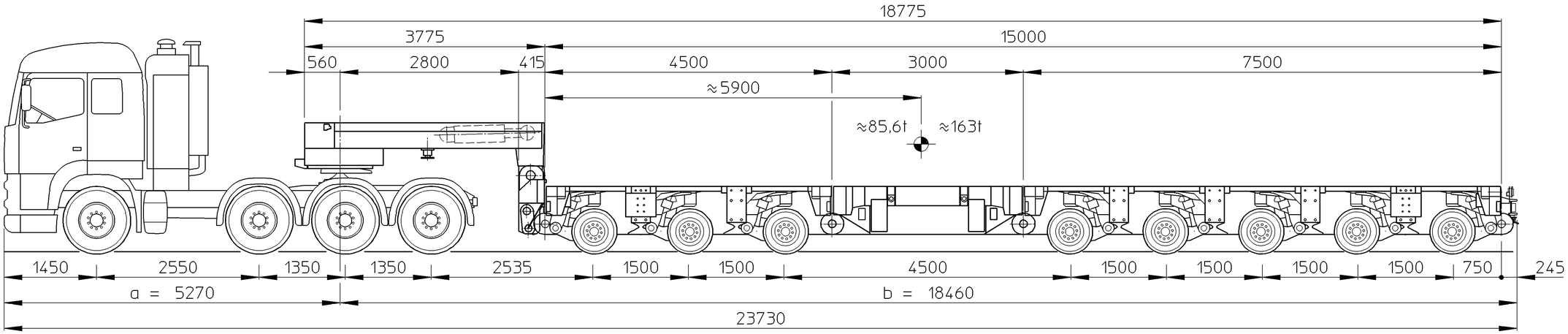

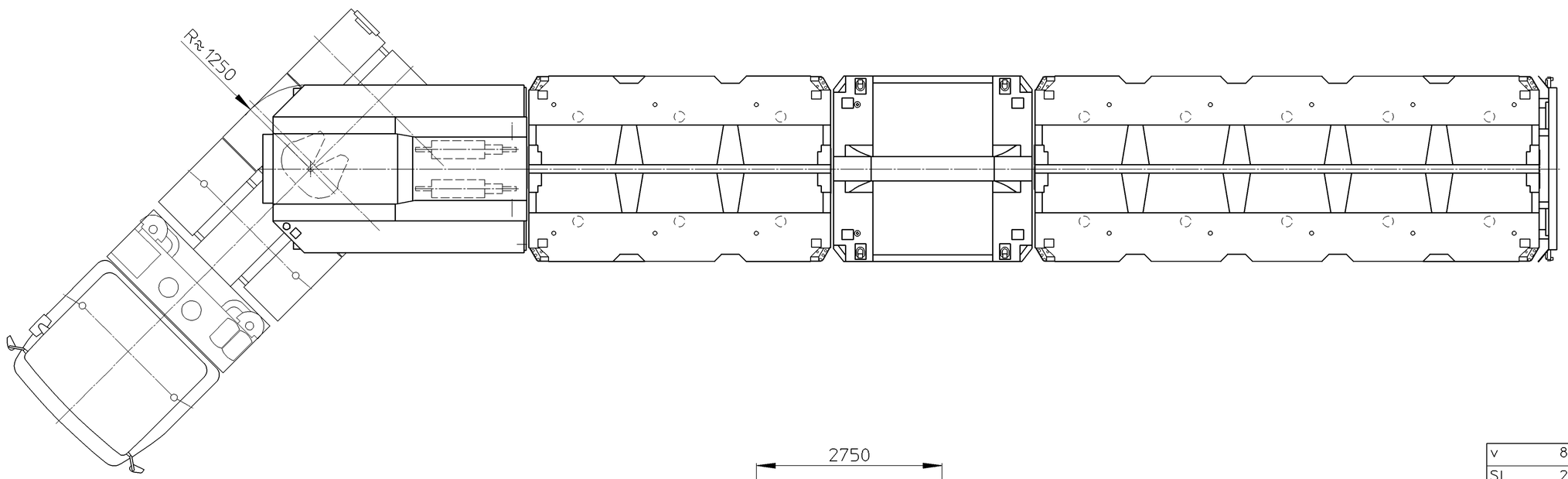

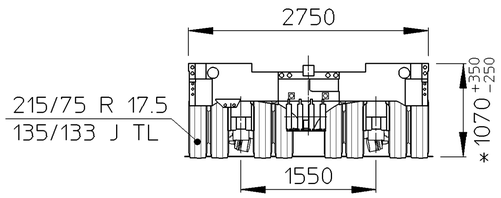

v		80,0	70,0	km/h
SL		20,6	34,0	t
AL	8x	12,0	20,0	t
GG		116,6	194,0	t
EG	≈	31,0	31,0	t
NL	≈	85,6	163,0	t

* = beladen

Technische Änderungen vorbehalten! / Subject to technical alterations

Goldhofer
www.goldhofer.de

STHP/UT 8 (3+5) mit Zwischenplattform
STHP/UT 8 (3+5) with intermed. platform

ID:	Name	Datum	Zeichnungs-Nr./drawing #:	Index:	Blatt/sheet:
11008	uezer	12.05.2011	P1002.76.01.65	0	1

Gedruckt am 14.12.2011